工程产品
目录

SR001DD

DEUBLIN®

电滑环

www.deublin.com

我们的目标："竭尽全力成为市场上同类产品的典范"

这项宗旨不仅是我们动力的源泉，也是我们应努力恪守的义务。由于始终坚守这项政策，杜博林公司已经发展成为当今世界上最大的旋接器制造商，其销售和服务网络已遍布全球。

工业领域中只要是水、蒸汽、油、冷却剂、润滑剂或其他介质必须运送至（或通过）旋转机械部件（例如滚筒、中心轴或芯轴）的地方，都已经广泛应用了旋接器。而当动力（电流）、信号或数据从固定端传输到旋转端时，则需要通过电滑环来实现。

自1945年成立以来，杜博林旋接器在实际需求的鞭策下持续改进，如今已走在了技术的前沿。

我们的产品系列正在不断地发展和扩大。此外，我们还提供特殊的解决方案，并实现客户指定的改造和模块化设计，从而在实际应用中为用户提供最完美的解决方案。

直接与客户接触并与原始设备制造商紧密合作是我们持续改进的基础。

我们整个企业都以质量为中心。在杜博林公司，我们的标准是提供具有竞争力价格的可靠产品并准时交货。

当然，这就要求我们在组织的所有区域内贯彻执行综合的全面质量控制体系。

杜博林集团公司总部设在美国渥克根，在美国、德国、意大利、中国、巴西设有工厂，并在加拿大、墨西哥、新加坡、日本、韩国、奥地利、法国、波兰、俄罗斯、西班牙、瑞士、英国设立了子公司。

我们的客户可以信赖我们遍及全球的制造和销售服务网络。

全球工厂及销售服务网络

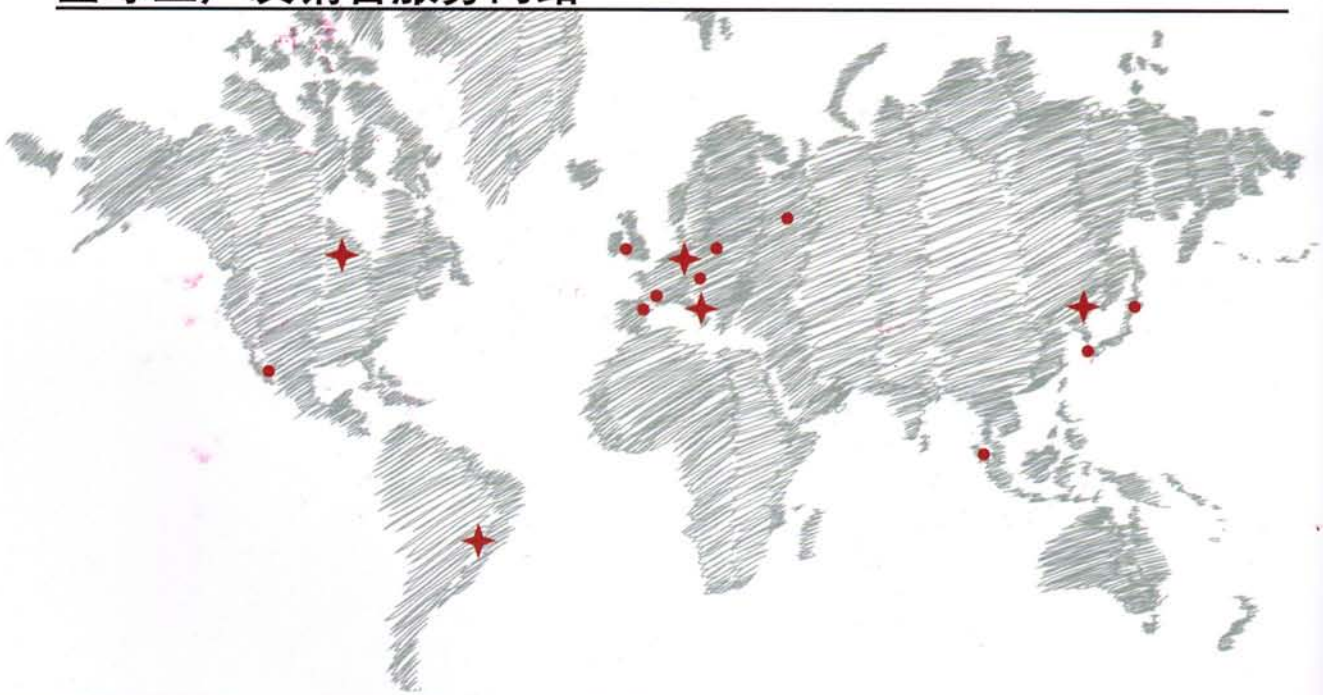

美国伊利诺斯州渥克根 • 巴西圣保罗 • 德国霍夫海姆-沃尔陆 • 意大利蒙特利欧 • 中国大连

电滑环简介

电滑环起着电气连接的作用，它可以将动力（电流）、信号或数据从固定端传输到旋转端。在旋转设备中电缆会发生扭曲甚至断裂，而电滑环通过物理接触的方法让电或信号在旋转设备中的传输成为可能。

电滑环包含五个主要部件-电刷（滑动接触），导电环，滚珠轴承，转子和壳体。电刷固定不动，导电环安装在转子上，随转子转动，电刷与导电环滑动接触，形成旋转的电气连接。两侧导线通过滑环内部连至电刷和导电环，提供滑环两侧的电气连接。外部电气可选项包括引出线、插头和端子排。

滑环有多种规格可选择，不同规格参数不同，包括直径（从小于1英寸至几英寸），通道数量，终端形式及材料等。一般而言，导电环的尺寸越小，触点磨损越小，滑环寿命越长。但是在某些情况下，当需要有介质（如液体）通过软管从滑环中心通过时，则需要大一点的导电环。

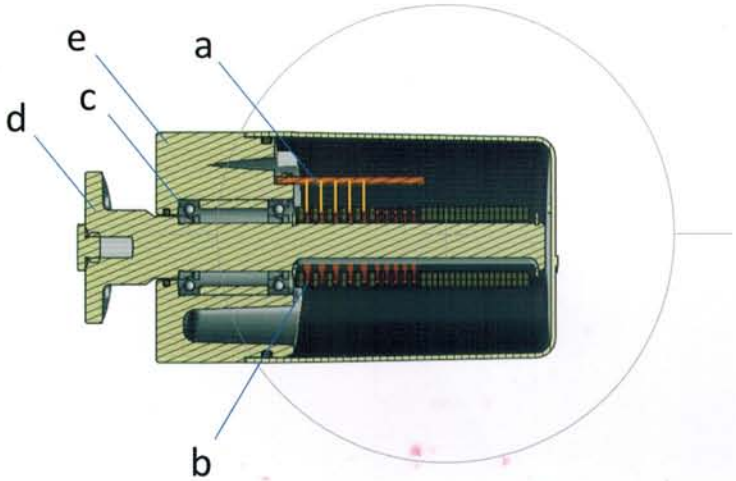

a-电刷
b-导电环
c-滚珠轴承
d-转子
e-壳体

主要应用

电刷技术

电流或信号的传输是采用滑动式接触还是刷式接触，是滑环设计人员需要考虑的关键要素之一。除了传输动力电源和信号的需求外，还有一些参数包括电流、电压、转速、工作温度、电阻波动、带宽和阻抗等都对传输技术的选择起着重要作用。一般来说有三种滑动式或刷式接触技术可用，包括复合碳刷，单丝纤刷和多丝纤刷。这三种技术杜博林都可以提供。

复合碳刷主要由碳石墨材料制成，混合有其他金属材料，以增加其电流密度。它主要用于为电机供电或需要大电流、高转速的应用。贵金属单丝纤刷通常用于低电流且接触电阻低、信号稳定的传输。 贵金属多丝纤刷通常用于每个通道需多点接触，极低的接触电阻和噪声，数据的高速率传输，实时控制类和非常敏感的模拟信号等应用的信号的传输。

根据应用条件选取合适类型的电刷。对于传输动力电源的情况，首要考虑因素不是负载功率，而是电流流经滑环后产生的电压降。电压降不但会影响负载电压，还会增加滑环耗散功率，并最终转化为热能，影响滑环的工作温度。

然而，在数据传输中，所有滑动触点（电刷）在旋转时接触电阻都会有些波动，因而影响信号传输的质量。波动程度取决于多种因素，包括滑动接触类型、速度、温度和接触力。故在关键应用中，通常建议对每个通道使用多个触点，以尽量减小电阻的波动。

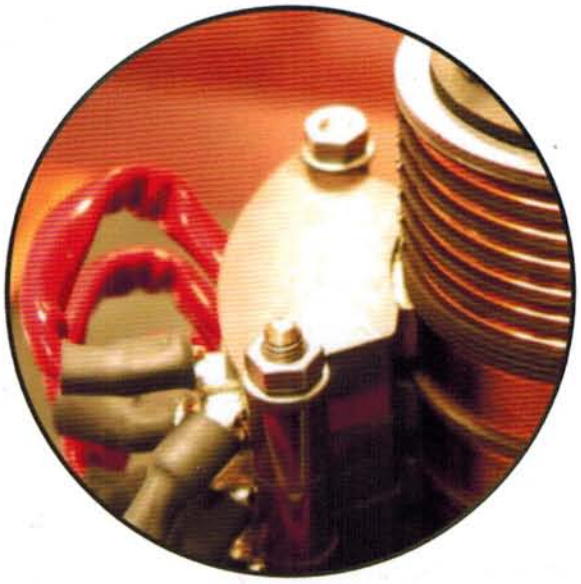

复合碳刷

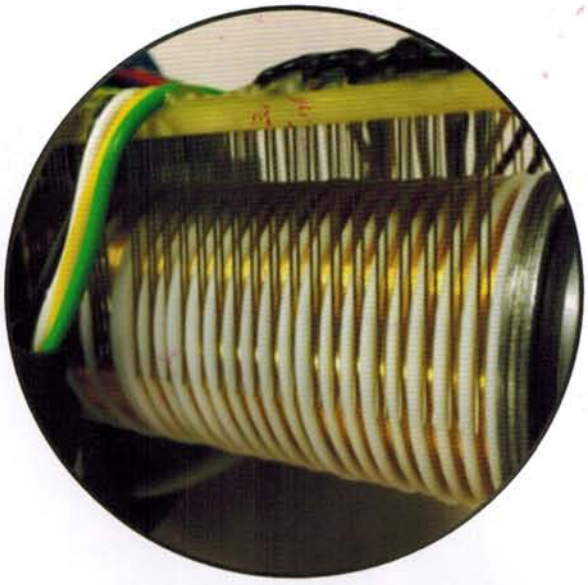

贵金属单丝纤刷

杜博林电滑环选型表

系列	最大工作参数						页码
	通道数	电源		信号		转速 RPM	
		电压 VAC/DC	电流 A	电压 VDC	电流 A		
SRD系列-中型电滑环，可与旋接器连接							3-8
SRD-20	32	640	10	30	1	250	3
SRD-30	32	640	25	30	1	250	5
SRD-40	39	640	60	30	1	250	7
SRC系列-大型电滑环，可与旋接器连接							9-12
SRC-30	99	880	60	190	5	250-1500	9
SRC-40	99	880	60	190	5	250-1500	11
SRT系列-过孔式电滑环							13-18
SRT-25	36	600	10	30	5	250	13
SRT-38	54	600	10	30	5	250	15
SRT-50	54	600	10	30	5	250	17
SRH系列-大电流电滑环，可与旋接器连接							19-32
SRH-11B	25	500	20	30	1	200	19
SRH-11C	18	500	20	30	1	200	21
SRH-13B	50	500	20	30	1	200	23
SRH-13T	25	500	20	30	1	200	25
SRH-17C	50	500	20/10	30	1	200	27
SRH-22B	50	500	100/50/20/10	30	1	200	29
SRH-22T	50	500	100/50/20/10	30	1	200	31

备注：

-如果您的应用超出参数表中范围或未列出，请于杜博林公司联系以获得工程帮助。

-尺寸单位为毫米（mm）。

技术规格如有变动，恕不另行通知。

SRD-20

描述

SRD-20是一种可靠、高性价比、通过实践验证的产品，在许多应用中表现优异。因其独特设计，具有很强的通用性。这种滑环可有效地传输动力电源和信号，常用于包装、贴标及灌装机械，并可与旋接器连接。

型号系列	行业	应用
SRD-20	多用途	包装、自动化、转台

电气特性

电气通道数	可到32	
最高电压	电源：640VAC/DC	信号：30VDC
最大电流	电源：10A	信号：1A
导线规格	电源：1 mm^2	信号：0.34 mm^2
通信速率	可到100Mbps	
导电环	镀金铜合金	
电刷	单丝或多丝合金纤刷	
定子连接	格兰头	
转子连接	格兰头	

机械特性

最高转速	250RPM
旋转方向	双向
防护等级	IP55(标准)— IP67(最高)
安装方向	立式或卧式
工作温度	-20℃到+80℃
存储温度	-40℃到+90℃
壳体材料	阳极氧化铝
转子材料	阳极氧化铝
罩盖材料	含PA石墨

该系列包含其他型号，需要更多信息请联系就近杜博林分公司、分销商或登录www.deublin.com网址。

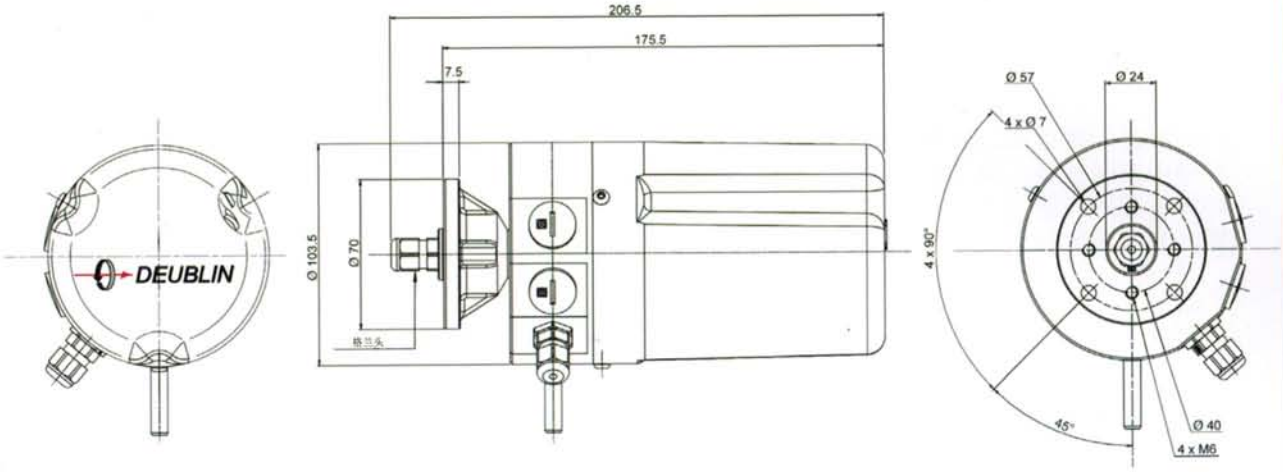

版本

SRD-20(标准)	定转子端格兰头连接，3m引出线
可选项	引出线末端插头 安装法兰 外壳喷漆 引出线长度 定制防转 应用于低温的内加热器。

SRD-30

描述

SRD-30是一种可靠、高性价比、通过实践验证的产品，在许多应用中表现优异。因其独特设计，具有很强的通用性。这种滑环可有效地传输动力电源和信号，常用于包装、贴标及灌装机械，并可与旋接器连接。

型号系列	行业	应用
SRD-30	多用途	包装、自动化、转台

电气特性

电气通道数	可到32	
最高电压	电源：640VAC/DC	信号：30VDC
最大电流	电源：25A	信号：1A
导线规格	电源：4 mm^2	信号：0.34 mm^2
通信速率	可到100Mbps	
导电环	镀金铜合金	
电刷	单丝或多丝合金纤刷	
定子连接	格兰头	
转子连接	格兰头	

机械特性

最高转速	250RPM
旋转方向	双向
防护等级	IP55(标准)— IP67(最高)
安装方向	立式或卧式
工作温度	-20℃到+80℃
存储温度	-40℃到+90℃
壳体材料	阳极氧化铝
转子材料	阳极氧化铝
罩盖材料	含PA石墨

该系列包含其他型号，需要更多信息请联系就近杜博林分公司、分销商或登录www.deublin.com网址。

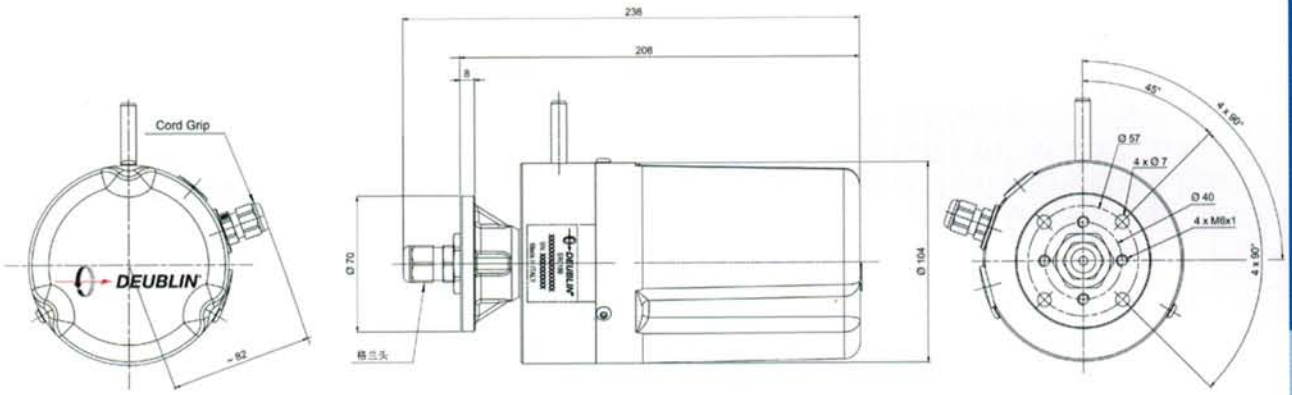

版本

SRD-30(标准)	定转子端格兰头连接，3m引出线
可选项	引出线末端插头 安装法兰 外壳喷漆 引出线长度 定制防转 应用于低温的内加热器。

SRD-40

描述

SRD-40是一种可靠、高性价比、通过实践验证的产品，在许多应用中表现优异。因其独特设计，具有很强的通用性。这种滑环可有效地传输动力电源和信号，常用于包装、贴标及灌装机械，并可与旋接器连接。

型号系列	行业	应用
SRD-40	多用途	包装、自动化、转台、风力发电

电气特性

电气通道数	可到39	
最高电压	电源：640VAC/DC	信号：30VDC
最大电流	电源：60A	信号：1A
导线规格	电源：10 mm^2	信号：0.34 mm^2
通信速率	可到100Mbps	
导电环	镀金铜合金	
电刷	单丝或多丝合金纤刷/碳刷	
定子连接	格兰头	
转子连接	格兰头	

机械特性

最高转速	250RPM
旋转方向	双向
防护等级	IP55(标准)— IP67(最高)
安装方向	立式或卧式
工作温度	-20℃到+80℃
存储温度	-40℃到+90℃
壳体材料	阳极氧化铝
转子材料	阳极氧化铝
罩盖材料	含PA石墨

该系列包含其他型号，需要更多信息请联系就近杜博林分公司、分销商或登录www.deublin.com网址。

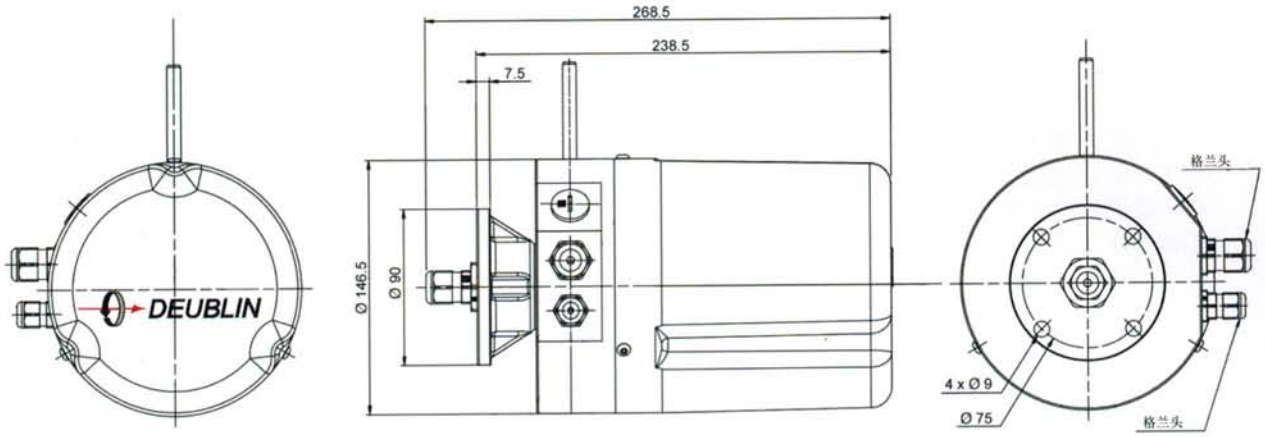

版本	
SRD-40(标准)	定转子端格兰头连接，3m引出线
可选项	引出线末端插头 安装法兰 外壳喷漆 引出线长度 定制防转 应用于低温的内加热器。

SRC-30

描述

SRC-30是一种可靠、高性价比、通过实践验证的产品。该电滑环可与旋接器连接，旨在为消费者提供高效模块化的产品。该滑环适用于信号或动力电源的传输（最大60A）。定子和转子侧有端子排，便于接线快速拆装。

型号系列	行业	应用
SRC-30	包装	包装、自动化、转台

电气特性

电气通道数	可到99	
最高电压	电源：880VAC/DC	信号：190VDC
最大电流	电源：60A	信号：5A
导线规格	电源：4 mm^2	信号：0.34 mm^2
通信速率	可到100Mbps	
导电环	镀金铜合金	
电刷	单丝或多丝合金纤刷/碳刷	
定子连接	插头/引出线	
转子连接	插头/引出线	

机械特性

最高转速	250-1500RPM
旋转方向	双向
防护等级	IP55(标准)— IP68(最高)
安装方向	立式或卧式
工作温度	-20℃到+80℃
存储温度	-40℃到+90℃
壳体材料	阳极氧化铝
转子材料	阳极氧化铝
罩盖材料	阳极氧化铝

该系列包含其他型号，需要更多信息请联系就近杜博林分公司、分销商或登录www.deublin.com网址。

尺寸	L	H
SRC-30 S	262	153
SRC-30 M	362	253
SRC-30 L	462	353

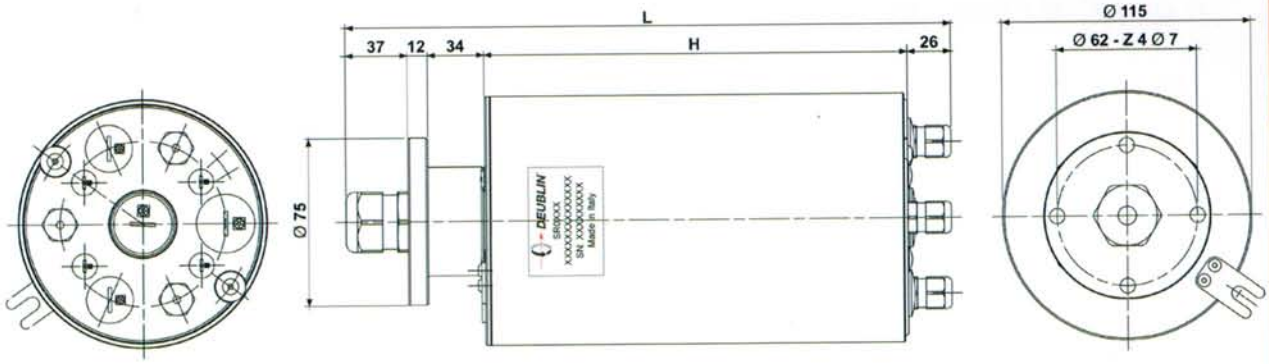

版本	
SRC-30(标准)	定转子端格兰头连接，3m引出线
可选项	中孔通道 格兰头 安装法兰 引出线长度 定制防转 应用于低温的内加热器。

SRC-40

描述

SRC-40是一种可靠、高性价比、通过实践验证的产品。该电滑环可与旋接器连接，旨在为消费者提供高效模块化的产品。该滑环适用于信号或动力电源的传输（最大60A）。定子和转子侧有端子排，便于接线快速拆装。

型号系列	行业	应用
SRC-40	包装、风能	包装、自动化、转台、风力发电

电气特性

电气通道数	可到99	
最高电压	电源：880VAC/DC	信号：190VDC
最大电流	电源：60A	信号：5A
导线规格	电源：10 mm^2	信号：0.34 mm^2
通信速率	可到100Mbps	
导电环	镀金铜合金	
电刷	单丝或多丝合金纤刷/碳刷	
定子连接	插头/引出线	
转子连接	插头/引出线	

机械特性

最高转速	250-1500RPM
旋转方向	双向
防护等级	IP55(标准)— IP68(最高)
安装方向	立式或卧式
工作温度	-20℃到+80℃
存储温度	-40℃到+90℃
壳体材料	阳极氧化铝
转子材料	阳极氧化铝
罩盖材料	阳极氧化铝

该系列包含其他型号，需要更多信息请联系就近杜博林分公司、分销商或登录www.deublin.com网址。

尺寸	L	H
SRC-40 S	262	153
SRC-40 M	362	253
SRC-40 L	462	353

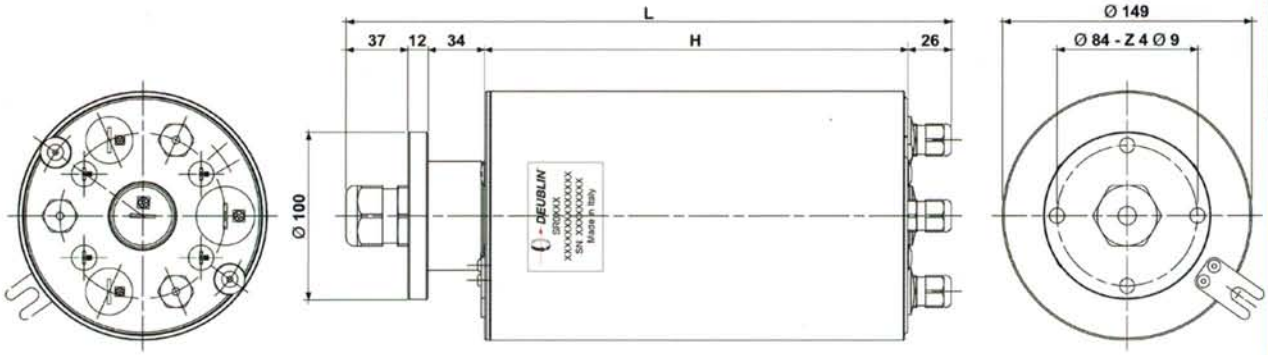

版本	
SRC-40(标准)	定转子端格兰头连接，3m引出线
可选项	中孔通道 格兰头 安装法兰 引出线长度 定制防转 应用于低温的内加热器。

SRT-25

描述

SRT-25是一种可靠、高性价比、通过实践验证的产品，在许多应用中表现优异。因其独特设计，具有很强的通用性。该滑环能有效地传递信号和动力电源，并配有中心孔，为任何需要通过电缆，轴等应用提供简洁的解决方案。

型号系列	行业	应用
SRT-25	多用途	包装、自动化、转台

电气特性

电气通道数	可到36	
最高电压	电源：600VAC/DC	信号：30VDC
最大电流	电源：10A	信号：5A
导线规格	电源：1 mm^2	信号：0.34 mm^2
通信速率	可到100Mbps	
导电环	镀银/金铜合金	
电刷	单丝或多丝合金纤刷	
定子连接	引出线	
转子连接	引出线	

机械特性

最高转速	250RPM
旋转方向	双向
防护等级	IP51(标准)— IP68(最高)
安装方向	立式或卧式
工作温度	-20℃到+80℃
存储温度	-40℃到+90℃
壳体材料	玻纤增强尼龙66
转子材料	玻纤增强尼龙66
罩盖材料	铝

该系列包含其他型号，需要更多信息请联系就近杜博林分公司、分销商或登录www.deublin.com网址。

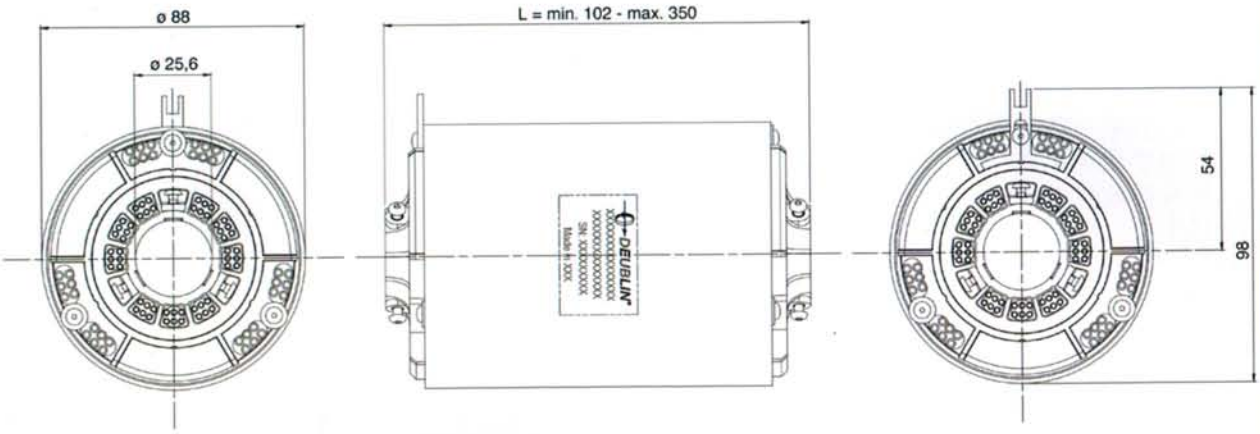

版本

SRT-25(标准)	3m引出线
可选项	引出线末端插头 引出线缆有或无插头 喷漆罩盖 引出线长度 定制防转

SRT-38

描述

SRT-38是一种可靠、高性价比、通过实践验证的产品，在许多应用中表现优异。因其独特设计，具有很强的通用性。该滑环能有效地传递信号和动力电源，并配有中心孔，为任何需要通过电缆，轴等应用提供简洁的解决方案。

型号系列	行业	应用
SRT-38	多用途	包装、自动化、转台

电气特性		
电气通道数	可到54	
最高电压	电源：600VAC/DC	信号：30VDC
最大电流	电源：10A	信号：5A
导线规格	电源：1 mm^2	信号：0.34 mm^2
通信速率	可到100Mbps	
导电环	镀银/金铜合金	
电刷	单丝或多丝合金纤刷	
定子连接	引出线	
转子连接	引出线	

机械特性	
最高转速	250RPM
旋转方向	双向
防护等级	IP51(标准)— IP68(最高)
安装方向	立式或卧式
工作温度	-20℃到+80℃
存储温度	-40℃到+90℃
壳体材料	玻纤增强尼龙66
转子材料	玻纤增强尼龙66
罩盖材料	铝

该系列包含其他型号，需要更多信息请联系就近杜博林分公司、分销商或登录www.deublin.com网址。

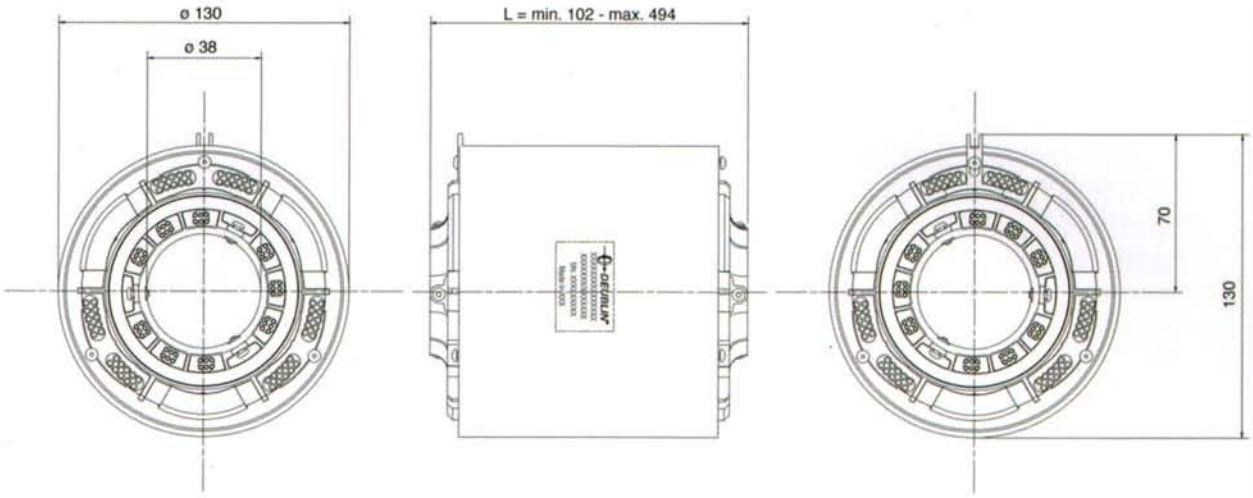

版本

SRT-38(标准)	3m引出线
可选项	引出线末端插头 引出线缆有或无插头 喷漆罩盖 引出线长度 定制防转

SRT-50

描述

SRT-50是一种可靠、高性价比、通过实践验证的产品，在许多应用中表现优异。因其独特设计，具有很强的通用性。该滑环能有效地传递信号和动力电源，并配有中心孔，为任何需要通过电缆，轴等应用提供简洁的解决方案。

型号系列	行业	应用
SRT-50	多用途	包装、自动化、转台

电气特性

电气通道数	可到54	
最高电压	电源：600VAC/DC	信号：30VDC
最大电流	电源：10A	信号：5A
导线规格	电源：1 mm^2	信号：0.34 mm^2
通信速率	可到100Mbps	
导电环	镀银/金铜合金	
电刷	单丝或多丝合金纤刷	
定子连接	引出线	
转子连接	引出线	

机械特性

最高转速	250RPM
旋转方向	双向
防护等级	IP51(标准)— IP68(最高)
安装方向	立式或卧式
工作温度	-20℃到+80℃
存储温度	-40℃到+90℃
壳体材料	玻纤增强尼龙66
转子材料	玻纤增强尼龙66
罩盖材料	铝

该系列包含其他型号，需要更多信息请联系就近杜博林分公司、分销商或登录www.deublin.com网址。

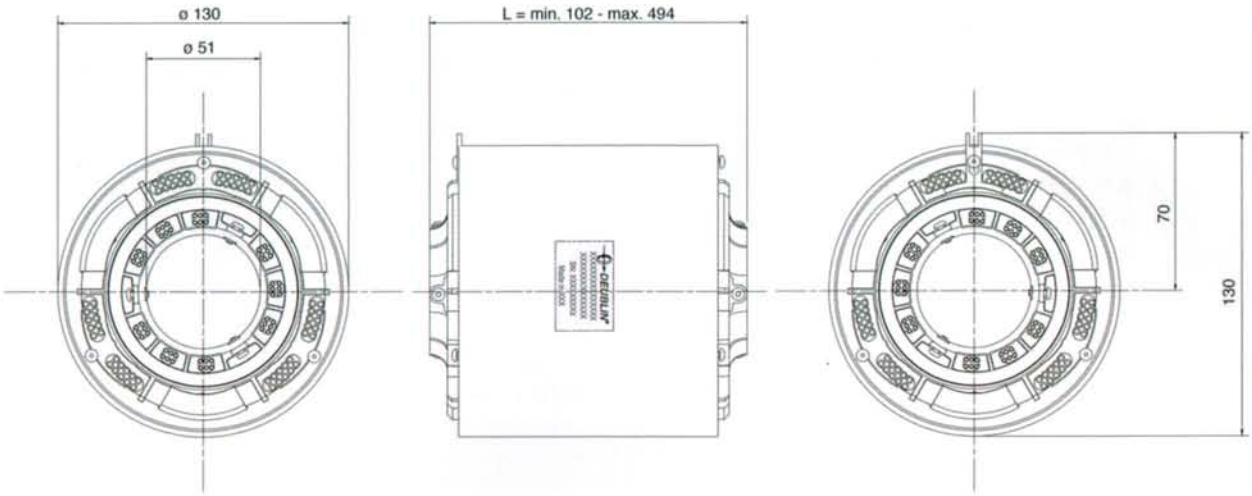

版本

SRT-50(标准)	3m引出线
可选项	引出线末端插头 引出线缆有或无插头 喷漆罩盖 引出线长度 定制防转

SRH-11B

描述

SRH-11B是一种可靠、高性价比、通过实践验证的产品，在许多应用中表现优异。因其独特设计，具有很强的通用性。这种滑环可有效地传输动力电源和信号，常用于包装、贴标及灌装机械，并可与旋接器连接。

型号系列	行业	应用
SRH-11B	多用途	包装、自动化、转台

电气特性

电气通道数	可到25	
最高电压	电源：500VAC/DC	信号：30VDC
最大电流	电源：20A	信号：1A
导电环	电源：青铜	信号：镀银
电刷	电源：金属石墨	信号：银石墨
导线规格	根据电源&信号选定	
通信速率	可到100Mbps	
定子连接	格兰头	
转子连接	格兰头	

机械特性

最高转速	200RPM
旋转方向	双向
防护等级	IP55
安装方向	立式或卧式
工作温度	-20℃到+70℃
存储温度	-40℃到+80℃
壳体材料	铝
转子材料	铝/镀锌钢
罩盖材料	铝

该系列包含其他型号，需要更多信息请联系就近杜博林分公司、分销商或登录www.deublin.com网址。

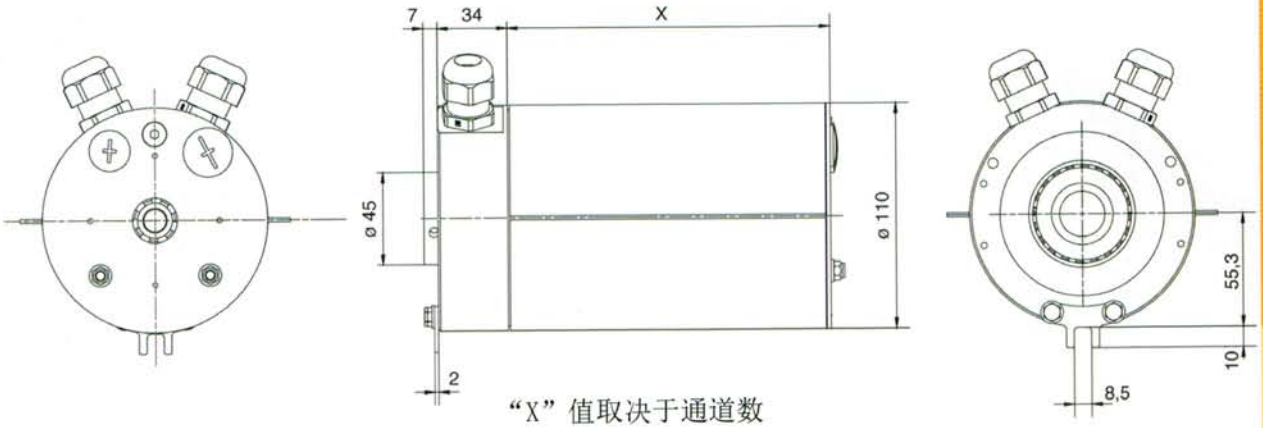

"X"值取决于通道数

版本

SRH-11B(标准)	定、转子端格兰头连接，配有3 m引出线
可选项	引出线末端插头 安装法兰 引出线长度 中心G1"螺纹 定制防转 应用于低温的内加热器 不锈钢版本（IP67）

SRH-11C

描述

SRH-11C是一种可靠、高性价比、通过实践验证的产品，在许多应用中表现优异。因其独特设计，具有很强的通用性。这种滑环可有效地传输动力电源和信号，常用于包装、贴标及灌装机械，并可与旋接器连接。

型号系列	行业	应用
SRH-11C	多用途	包装、自动化、转台

电气特性

电气通道数	可到18	
最高电压	电源：500VAC/DC	信号：30VDC
最大电流	电源：20A	信号：1A
导电环	电源：青铜	信号：镀银
电刷	电源：金属石墨	信号：银石墨
导线规格	根据电源&信号选定	
通信速率	可到100Mbps	
定子连接	格兰头	
转子连接	格兰头	

机械特性

最高转速	200RPM
旋转方向	双向
防护等级	IP55
安装方向	立式或卧式
工作温度	-20℃到+70℃
存储温度	-40℃到+80℃
壳体材料	铝
转子材料	铝/镀锌钢
罩盖材料	铝

该系列包含其他型号，需要更多信息请联系就近杜博林分公司、分销商或登录www.deublin.com网址。

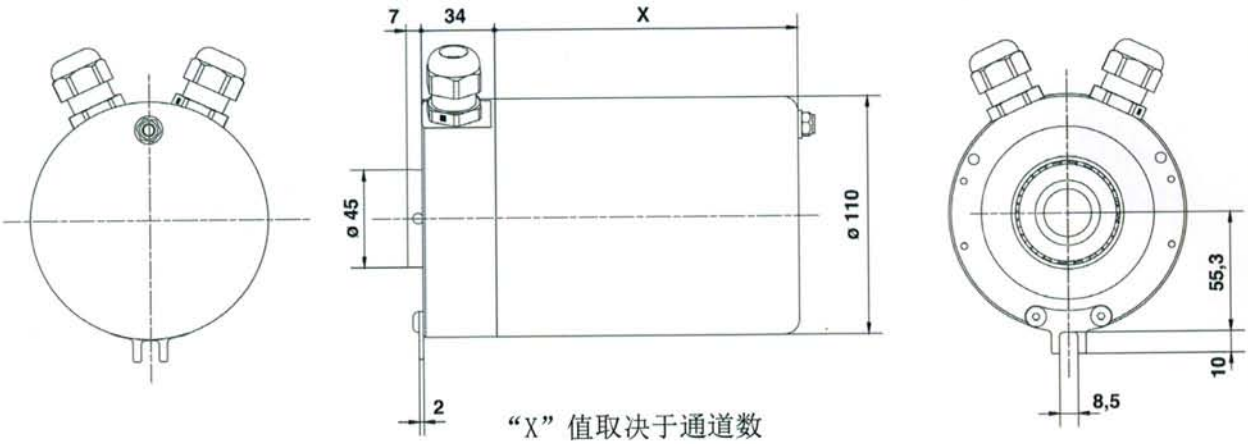

“X”值取决于通道数

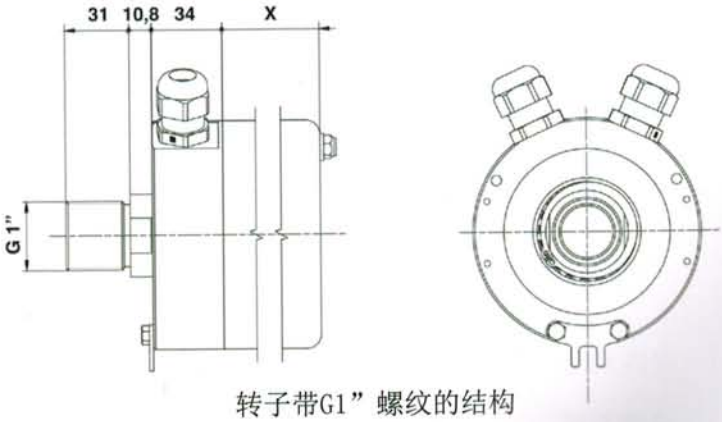

转子带G1”螺纹的结构

版本	
SRH-11C(标准)	定、转子端格兰头连接，配有3 m引出线
可选项	引出线末端插头 安装法兰 引出线长度 中心G1”螺纹 定制防转 应用于低温的内加热器 不锈钢版本（IP67）

SRH-13B

描述

SRH-13B是一种可靠、高性价比、通过实践验证的产品，在许多应用中表现优异。因其独特设计，具有很强的通用性。这种滑环可有效地传输动力电源和信号，常用于包装、贴标及灌装机械，并可与旋接器连接。

型号系列	行业	应用
SRH-13B	多用途	包装、自动化、转台

电气特性		
电气通道数	可到50	
最高电压	电源：500VAC/DC	信号：30VDC
最大电流	电源：20A	信号：1A
导电环	电源：青铜	信号：镀银
电刷	电源：金属石墨	信号：银石墨
导线规格	根据电源&信号选定	
通信速率	可到100Mbps	
定子连接	格兰头	
转子连接	格兰头	

机械特性	
最高转速	200RPM
旋转方向	双向
防护等级	IP55
安装方向	立式或卧式
工作温度	-20℃到+70℃
存储温度	-40℃到+80℃
壳体材料	铝
转子材料	铝/镀锌钢
罩盖材料	铝

该系列包含其他型号，需要更多信息请联系就近杜博林分公司、分销商或登录www.deublin.com网址。

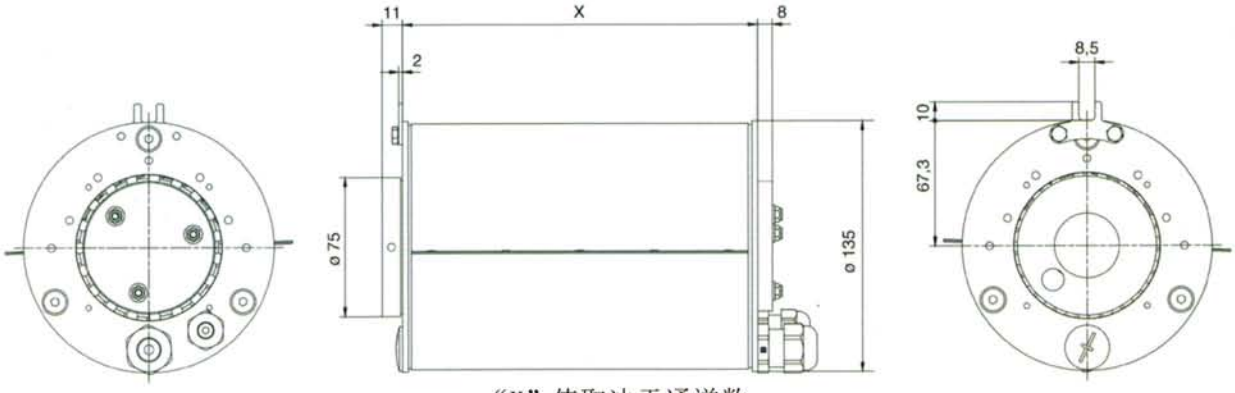

"X" 值取决于通道数

版本	
SRH-13B(标准)	定、转子端格兰头连接，配有3 m引出线
可选项	引出线末端插头 安装法兰 引出线长度 定制防转 应用于低温的内加热器

SRH-13T

描述

SRH-13T是一种可靠、高性价比、通过实践验证的产品，在许多应用中表现优异。因其独特设计，具有很强的通用性。这种滑环可有效地传输动力电源和信号，常用于包装、贴标及灌装机械，并可与旋接器连接。

型号系列	行业	应用
SRH-13T	多用途	包装、自动化、转台

电气特性		
电气通道数	可到25	
最高电压	电源：500VAC/DC	信号：30VDC
最大电流	电源：20A	信号：1A
导电环	电源：青铜	信号：镀银
电刷	电源：金属石墨	信号：银石墨
导线规格	根据电源&信号选定	
通信速率	可到100Mbps	
定子连接	格兰头	
转子连接	格兰头	

机械特性	
最高转速	200RPM
旋转方向	双向
防护等级	IP55
安装方向	立式或卧式
工作温度	-20℃到+70℃
存储温度	-40℃到+80℃
壳体材料	铝
转子材料	铝/镀锌钢
罩盖材料	铝

该系列包含其他型号，需要更多信息请联系就近杜博林分公司、分销商或登录www.deublin.com网址。

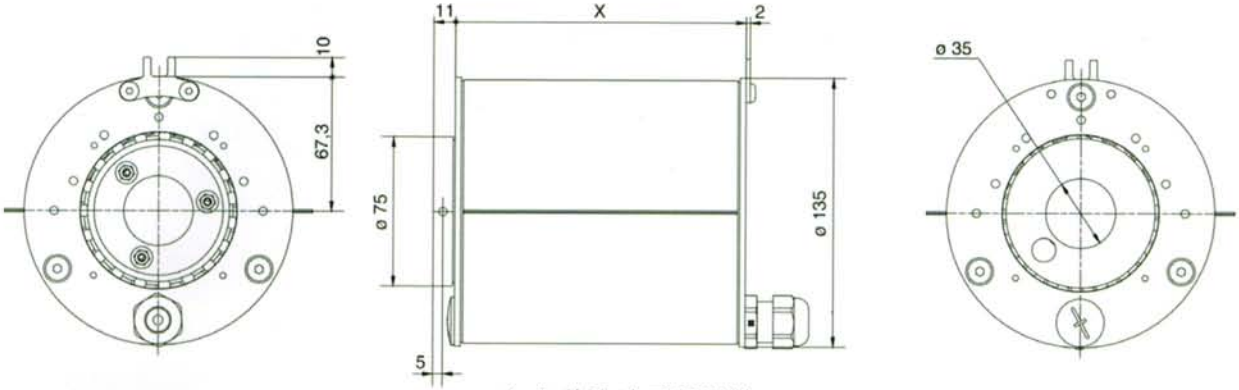

“X”值取决于通道数

版本	
SRH-13T(标准)	定、转子端格兰头连接，配有3 m引出线
可选项	引出线末端插头 安装法兰 引出线长度 定制防转 应用于低温的内加热器

SRH-17C

描述

SRH-17C是一种可靠、高性价比、通过实践验证的产品，在许多应用中表现优异。因其独特设计，具有很强的通用性。这种滑环可有效地传输动力电源和信号，常用于包装、贴标及灌装机械，并可与旋接器连接。

型号系列	行业	应用
SRH-17C	多用途	包装、自动化、转台

电气特性		
电气通道数	可到50	
最高电压	电源：500VAC/DC	信号：30VDC
最大电流	电源：20/10A	信号：1A
导电环	电源：青铜	信号：镀银
电刷	电源：金属石墨	信号：银石墨
导线规格	根据电源&信号选定	
通信速率	可到10Mbps	
定子连接	格兰头	
转子连接	引出线	

机械特性	
最高转速	200RPM
旋转方向	双向
防护等级	IP55
安装方向	立式或卧式
工作温度	-20℃到+70℃
存储温度	-40℃到+80℃
壳体材料	铝
转子材料	铝/镀锌钢
罩盖材料	铝

该系列包含其他型号，需要更多信息请联系就近杜博林分公司、分销商或登录www.deublin.com网址。

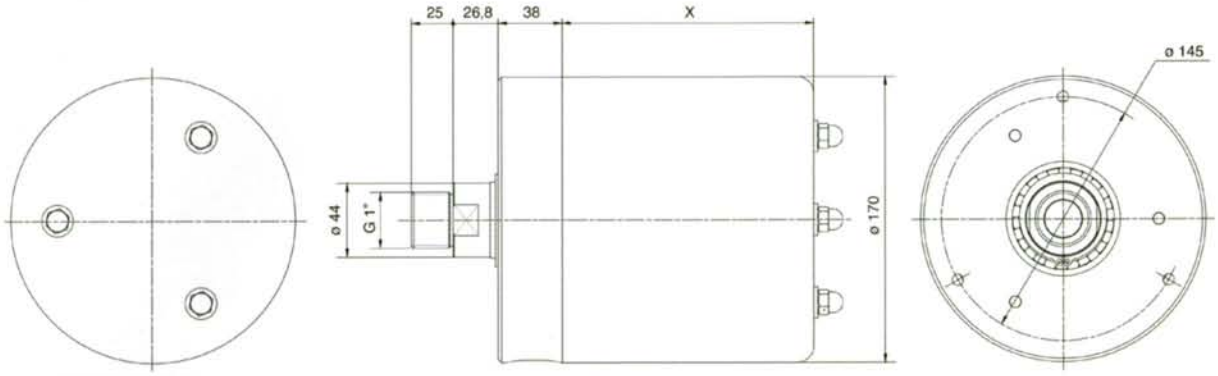

“X”值取决于通道数

版本	
SRH-17C(标准)	定、转子端格兰头连接，配有3 m引出线
可选项	引出线末端插头 安装法兰 引出线长度 定制防转 应用于低温的内加热器

SRH-22B

描述

SRH-22B是一种可靠、高性价比、通过实践验证的产品，在许多应用中表现优异。因其独特设计，具有很强的通用性。这种滑环可有效地传输动力电源和信号，常用于包装、贴标及灌装机械，并可与旋接器连接。

型号系列	行业	应用
SRH-22B	多用途	包装、自动化、转台

电气特性		
电气通道数	可到50	
最高电压	电源：500VAC/DC	信号：30VDC
最大电流	电源：100/50/20/10A	信号：1A
导电环	电源：青铜	信号：镀银
电刷	电源：金属石墨	信号：银石墨
导线规格	根据电源&信号选定	
通信速率	RS485/CanOpen/ProfiBus	
定子连接	格兰头	
转子连接	引出线	

机械特性	
最高转速	200RPM
旋转方向	双向
防护等级	IP55
安装方向	立式或卧式
工作温度	-20℃到+70℃
存储温度	-40℃到+80℃
壳体材料	铝
转子材料	镀锌钢
罩盖材料	铝/不锈钢

该系列包含其他型号，需要更多信息请联系就近杜博林分公司、分销商或登录www.deublin.com网址。

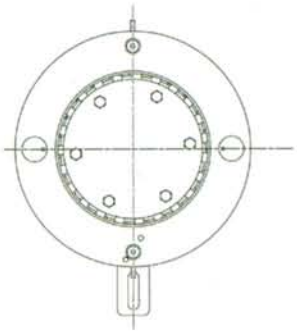

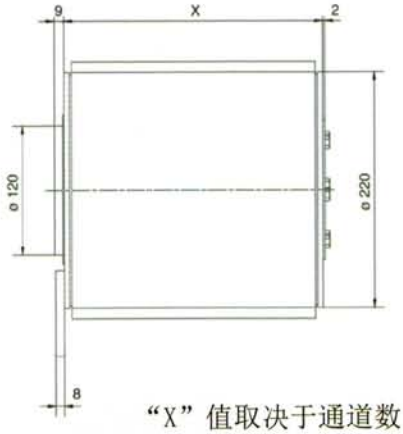

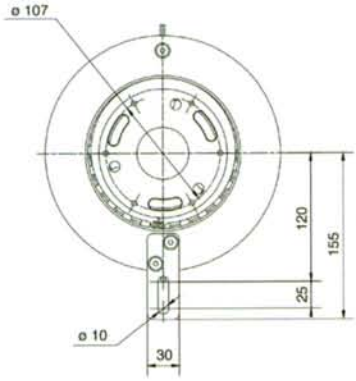

"X"值取决于通道数

版本	
SRH-22B(标准)	定、转子端格兰头连接，配有3 m引出线
可选项	引出线末端插头 安装法兰 引出线长度 定制防转 应用于低温的内加热器

SRH-22T

描述

SRH-22T是一种可靠、高性价比、通过实践验证的产品，在许多应用中表现优异。因其独特设计，具有很强的通用性。这种滑环可有效地传输动力电源和信号，常用于包装、贴标及灌装机械，并可与旋接器连接。

型号系列	行业	应用
SRH-22T	多用途	包装、自动化、转台

电气特性

电气通道数	可到50	
最高电压	电源：500VAC/DC	信号：30VDC
最大电流	电源：100/50/20/10A	信号：1A
导电环	电源：青铜	信号：镀银
电刷	电源：金属石墨	信号：银石墨
导线规格	根据电源&信号选定	
通信速率	RS485/CanOpen/ProfiBus	
定子连接	格兰头	
转子连接	引出线	

机械特性

最高转速	200RPM
旋转方向	双向
防护等级	IP55
安装方向	立式或卧式
工作温度	-20℃到+70℃
存储温度	-40℃到+80℃
壳体材料	铝
转子材料	镀锌钢
罩盖材料	铝/不锈钢

该系列包含其他型号，需要更多信息请联系就近杜博林分公司、分销商或登录www.deublin.com网址。

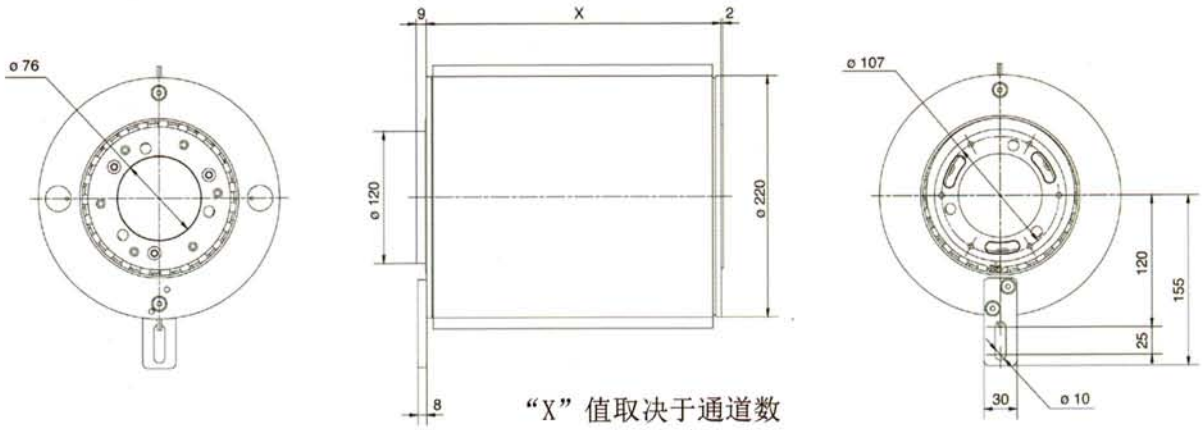

版本	
SRH-22T(标准)	定、转子端格兰头连接，配有3 m引出线
可选项	引出线末端插头 安装法兰 引出线长度 定制防转 应用于低温的内加热器

DEUBLIN®
Engineered for Performance

***DEUBLIN* products & services are available throughout the world.**

ASIA

美国杜博林 Deublin 旋转接头授权代理

北方区联系方式：

信德迈科技(北京)有限公司　CNMEC Technology
地址：北京市朝阳区望京街 10 号望京 SOHO-T1-C 座 2115 室
*Tel:　010-8428 2935　| * Fax: 010-8428 8762
*手机：139 1096 2635
*电子邮件：　sales@cnmec.biz
主页：http://www.cnmec.net

想了解更多，联系老杨吧